Radio control model
R/C Flugmodell
INSTRUCTION MANUAL
MONTAGEANLEITUNG

PIPER PA-18 SUPER CUB

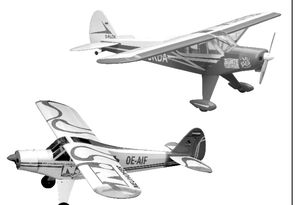

www.pichler-modellbau.de

PICHLER RC-21

TECHNISCHE DATEN

Spannweite	2710mm
Länge	1720mm
Elektroantrieb	(siehe nächste Seite)
Benzinmotor	25 -26cc
Fernsteuerung	6 Kanal / 8 Servos

SPECIFICATIONS

Wingspan	106.6in.
Length	67.7 in.
Electric Motor	(See next page)
Gas Engine	25 -26cc
Radio	6 Channel / 8 Servos

WARNING! This radio controlled model is NOT a toy. If modified or flown carelessly it could go out of control and cause serious human injury or property damage. Before flying your airplane, ensure the air field is spacious enough. Always fly it outdoors in safe areas and seek professional advice if you are unexperienced.

ACHTUNG! Dieses ferngesteuerte Modell ist KEIN Spielzeug! Es ist für fortgeschrittene Modellflugpiloten bestimmt, die ausreichende Erfahrung im Umgang mit derartigen Modellen besitzen Bei unsachgemäßer Verwendung kann hoher Personen- und/oder Sachschaden entstehen. Fragen Sie in einem Modellbauverein in Ihrer Nähe um professionelle Unterstützung, wenn Sie Hilfe im Bau und Betrieb benötigen. Der Zusammenbau dieses Modells ist durch die vielen Abbildungen selbsterklärend und ist für fortgeschrittene, erfahrene Modellbauer bestimmt.

REQUIRED FOR OPERATION (Purchase separately)
BENÖTIGTE KOMPONENTEN (Nicht enthalten)

Minimum 6 channel radio
for airplane with 8 servos
Motor control x1 . Aileron x2
Elevator x2 . Rudder x1 .Flap x 2

Servos recommended:
Empfohlene Servos:
MASTER DS0020, Best.Nr.C1689

Elektroantrieb (empfohlen):
Gas Engine (recommended):
Brushless Combo BOOST 10L No.C4538
Li-Po Battery RED POWER 6100-0S, No.C8104

www.pichler-modellbau.de

Benzinmotor (empfohlen):
Gas Engine (recommended):
NGH GT-35, Best.Nr.C5402
NGH GF-38, Best.Nr.C6188

Extension for aileron servo, Flap servo.

Fuel Tube

GLUE (Purchase separately)

TOLLS REQUIRED (Purchase separately)

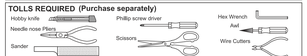

If exposed to direct sunlight and/or heat, wrinkles can appear. Storing the model in a cool place will let the wrinkles disappear. Otherwise, remove wrinkles in covering film with a hair dryer, starting with low temperature. You can fix the corners by using a hot iron.

Bei Sonneneinstrahlung und/oder Wärme kann die Folie erschlaffen bzw. Falten entstehen. Verwenden Sie ein Warmluftgebläse (Haartrockner) um evtl. Falten aus der Folie zu bekommen. Die Kanten können Sie mit einem Bügeleisen behandeln. Nicht zuviel Hitze anwenden !

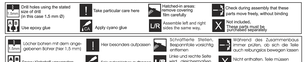

Read through the manual before you begin, so you will have an overall idea of what to do.

CONVERSION TABLE

1.0mm = 3/64"	3.0mm = 1/8"	10mm = 13/32"	25mm = 1"
1.5mm = 1/16"	4.0mm = 5/32"	12mm = 15/32"	30mm = 1-3/16"
2.0mm = 5/64"	5.0mm = 13/64"	15mm = 19/32"	40mm = 1-5/16"
2.5mm = 3/32"	6.0mm = 15/64"	20mm = 51/64"	

HORIZONTAL STABILIZER - VERTICAL STABILIZER

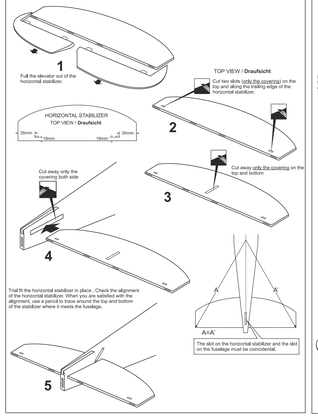

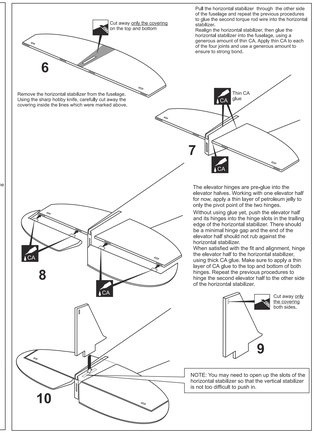

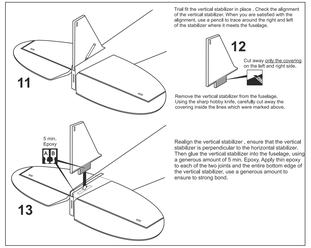

TAIL WHEEL

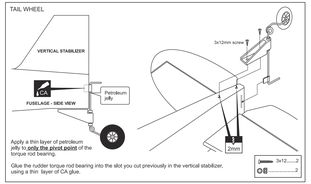

Glue the rudder torque rod bearing into the slot you cut previously in the vertical stabilizer, using a thin layer of CA glue.

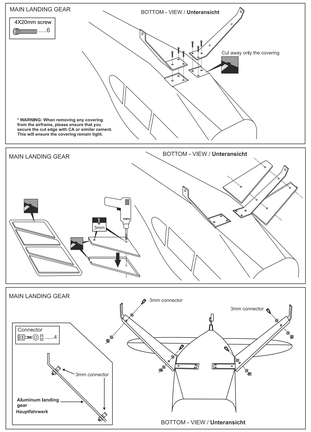

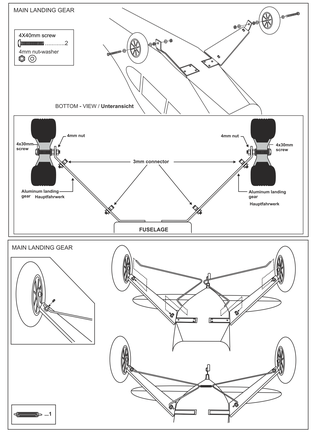

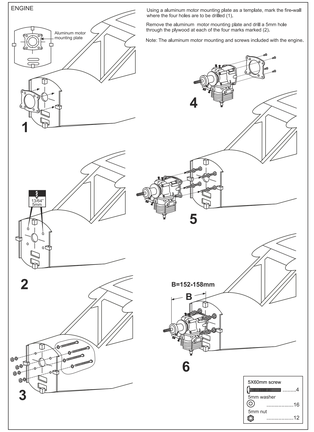

ELECTRIC MOTOR

Using a aluminum motor mounting plate as a template, mark the fire-wall where the four holes are to be drilled (1).

Remove the aluminum motor mounting plate and drill a 5mm hole through the plywood at each of the four marks marked (2).

Note: The aluminum motor mounting and screws included with the motor.

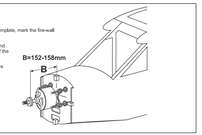

COWLING

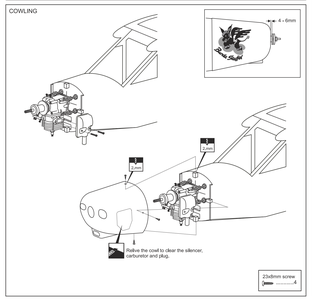

FUEL TANK & LIPO. BATTERY

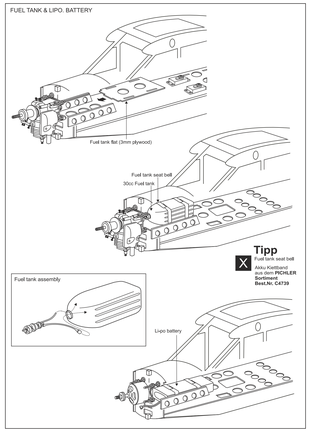

SERVO

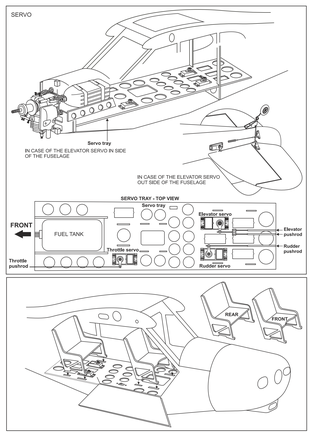

SERVOS

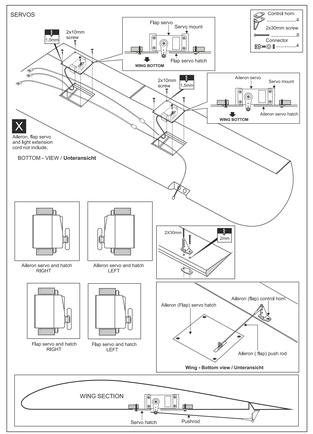

WING

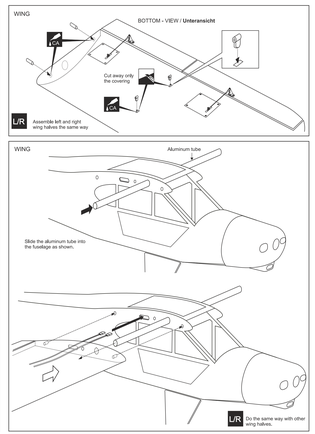

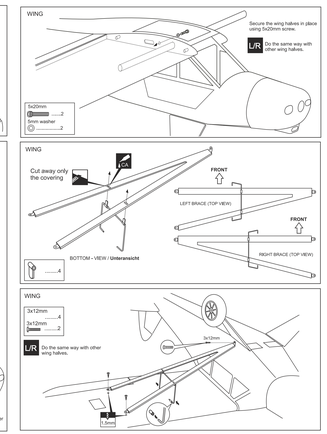

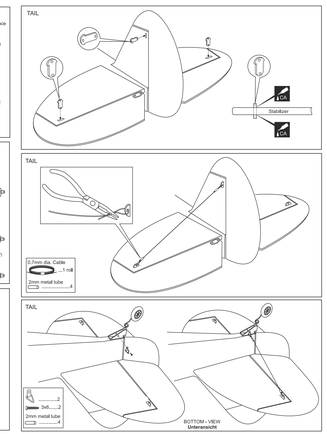

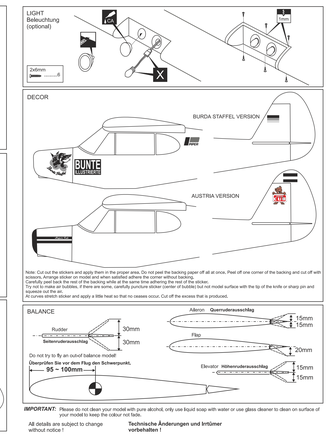

IMPORTANT: Please do not clean your model with pure alcohol, only use liquid soap with water or use glass cleaner to clean on surface of your model to keep the colour not fade.

All details are subject to change without notice !

Technische Änderungen und Irrtümer vorbehalten !